V:KO by Panasonic

Kanal Seçme Anahtarı Kullanma Kılavuzu

MONTAJ ŞEKLİ

1- Kanal Seçme Düğme Kapağını (1) çekerek çıkartınız.
2- Somunu (7) gevşeterek çıkartınız.
3- Kapak (2) ve çerçeveyi (3) çekerek çıkartınız.
4- Kanal Seçme anahtarı altlığının (5) kablo bağlantılarını, Şekil (1)' deki bağlantı şemasına uygun bir şekilde yapınız.
5- Kanal Seçme altlığı (5) duvardaki yuvasına oturtup tırnak vidalarını (4) uygun bir tornavida ile sıkarak sabitleyiniz.
6- Çerçeveye (3) kapağı (2) iterek yerleştiriniz.
7- Somunu (7) takınız.
8- Seviye ayar düğme kapağını (1) 'D' profilinin yönüne uygun olarak takınız.

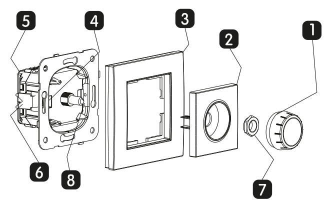

1) Kanal Seçme Düğme Kapağı
2) Kapak
3) Çerçeve
4) Tırnak Vidası
5) Altlık
6) Tırnak
7) Somun
8) Seviye Ayar Mili

BAĞLANTI ŞEMASI

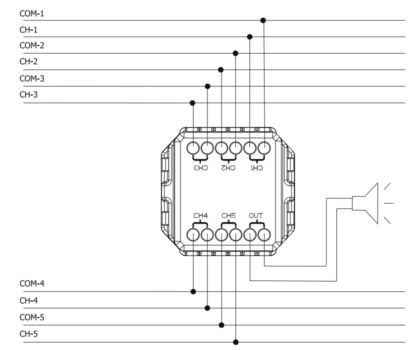

Kanal Seçme Anahtarı Bağlantı Şeması

Şekil (1)

TEKNİK ÖZELLİKLER

Kanal Seçme Anahtarı
- 5 farklı ses kanalından birini tek çıkışa yönlendirme.
- 8 Ohm'luk sistemde 2.5 Wpeak hoparlör desteği
- 100V sistemde 100 Wpeak hoparlör desteği
- Sığ kasaya uygunluk.

GARANTİ KOŞULLARI

• Garanti süresi, ürünün teslim tarihinden itibaren başlar ve süresi 2 yıldır.
• Garanti, garanti süresi içerisinde ve ürünün imalat hatalarından dolayı meydana gelebilecek arızaları kapsar.
• Ürünün bütün parçaları dahil olmak üzere, tamamı garanti kapsamındadır.Ürünün ayıplı olduğunun anlaşılması durumunda tüketici, 6502 sayılı Tüketicinin Korunması Hakkında Kanunun 11. maddesinde yer alan;
a- Sözleşmeden dönme, b- Satış bedelinden indirim isteme,
c- Ücretsiz onarılmasını isteme, d- Satılanın ayıpsız bir misli ile değiştirilmesini isteme,
haklarından birini kullana bilir.
• Tüketicinin bu haklardan ücretsiz onarım hakkını seçmesi durumunda satıcı ; işçilik masrafı, değiştirilen parça bedeli ya da başka herhangi bir ad altında hiç bir ücret talep etmeksizin malın onarımını yapmak veya yaptırmakla yükümlüdür. Tüketici ücretsiz onarım hakkını üretici veya ithalatçıya karşıda kullanabilir. Satıcı, üretici ve ithalatçı tüketicinin bu hakkını kullanmasından müteselsilen sorumludur.
• Tüketicinin, ücretsiz onarım hakkını kullanması halinde malın ;
- Garanti süresi içerisinde tekrar arızalanması,
- Tamiri için gereken azami sürenin aşılması,
- Tamirinin mümkün olmadığının yetkili servis istasyonu, satıcı, üretici veya ithalatçı tarafından bir raporla belirlenmesi durumlarında tüketici malın bedel iadesini,
ayıp oranında bedel indirimini veya imkan varsa malın ayıpsız misli ile değiştirilmesini satıcıdan talep edebilir. Satıcı, tüketicinin talebini reddedemez. Bu talebin yerine getirilememesi durumunda satıcı, üretici ve ithalatçı müteselsilen sorumludur.
• Malın tamir süresi 20 iş gününü geçemez. Bu süre, garanti süresi içerisinde mala ilişkin arızanın yetkili servis istasyonuna veya satıcıya bildirme tarihinde, garanti süresi dışında ise malın yetkili servis istasyonuna teslim tarihinden itibaren başlar. Malın arızasının 10 iş günü içerisinde giderilememesi halinde, üretici veya ithalatçı; malın tamiri tamamlanıncaya kadar, benzer özelliklere sahip başka bir malı tüketicinin kullanımına tahsisi etmek zorundadır. Malın garanti süresi içerisinde arızalanması durumunda, tamirinde geçen süre garanti süresine eklenir.
• Ürünün kullanma kılavuzunda yer alan hususlara aykırı kullanılması, belirtilen gerilim, akım ve çevre şartları dışında çalıştırılması, kablo bağlantısının kullanıcı kaynaklı zarar görmesi ve ayrıca ürünün yangın, sel, deprem, yıldırım vb. felaketlerden kaynaklanan durumlardan etkilenerek arızalanması garanti kapsamı dışındadır.
• Tüketici garantiden doğan haklarının kullanılması ile ilgi olarak çıkabilecek uyuşmazlıklarda yerleşim yerinin bulunduğu veya tüketici işleminin yapıldığı yerdeki tüketici hakem heyetine veya tüketici mahkemesine başvurabilir.
• Satıcı tarafından bu garanti belgesinin verilmemesi durumunda, tüketici Gümrük ve Ticaret Bakanlığı Tüketicinin Korunması ve Piyasa Gözetimi Genel Müdürlüğüne başvurabilir.

UYARI

• Ürünlerin montajından önce enerjinin kesilmiş olduğundan emin olunuz.
• Elektrikli cihazların bağlantısı ve montajı yalnızca yeterlilik belgesine sahip teknik personel tarafından yapılmalıdır.
• Yeterlilik belgesine sahip olmayan kişilerin montajı ve müdahalesi sonucunda oluşabilecek arıza, kaza ve kayıpların tamamı için hiçbir sorumluluk kabul edilemez.
• Ürünlerin düğme, kapak ve çerçeve temizliğini kuru veya hafif nemli bez ile yapınız. Alkol, kolonya, deterjan vb. kimyasallar kesinlikle kullanmayınız. Ürün enerji altında iken ıslak temizlik yapmayınız ve ürünü su ile temas ettirmeyiniz.
• Ürünün bağlı olduğu yüzeyin boyanması durumunda, ürünün kapak ve çerçevelerini sökerek muhafaza ediniz.
• Taşıma ve nakliye sırasında ürünü nemli veya ıslak ortamlardan uzak tutunuz.
• Sadece iç mekan kullanımı içindir.

Panasonic ve Çevre

Panasonic olarak, insan ve doğa arasında kurulan dengeli bağın sürdürülebilir yaşama sağlayacağı katkının bilincindeyiz. Sürekli inovasyon ve AR-GE çalışmalarımız ile ürünlerimizin tasarı aşamasından başlayarak üretimi ve kullanımı sırasında çevreyi olumsuz etkilemeyecek malzeme ve teknolojileri tercih ediyoruz. Enerji ve doğal kaynaklarımızın daha verimli kullanılması için gerekli önlemleri alıyoruz.

Bu sembol elektrik ve elektronik ekipmanların ayrı olarak toplanması gerektiğini gösterir.

Panasonic Müşteri İlişkileri

Değerli Müşterimiz,
Sizlere kaliteli ürünler sunmak kadar, kaliteli hizmet vermenin de önemine inanıyoruz. Bu sebeple almış olduğunuz ürünlerimiz ile ilgili destek ihtiyacınızda, Panasonic Müşteri İlişkilerine 444 8456 numaralı telefonumuzu arayarak ulaşabilirsiniz.

V:KO by Panasonic

Panasonic Electric Works Elektrik San.ve Tic. A.Ş.
Abdurrahmangazi Mah. Ebubekir Cad. No: 44
34887 Sancaktepe / İstanbul / Türkiye
T: 0(216) 564 55 55 F: 0(216) 564 55 44

DANIŞMA HATTI
444 8456
ewtr.panasonic.com
info@tr.panasonic.com

V:KO by Panasonic

Channel Selective Switch User Manual

ASSEMBLY TYPE

1- Pull and remove the Channel Selective Button Cover (1).
2- Loosen and remove the nut (7).
3- Pull and remove the cover (2) and the frame (3).
4- Carry out the wire connections of Channel Selective Switch's base plate (5) according to the wiring diagram in the Figure (1).
5- Insert Channel Selective base plate (5) to its seat in the wall mount and fasten by screwing the claw screws (4) with a suitable screwdriver.
6- Push and insert the cover (2) onto the frame (3).
7- Insert the nut (7).
8- Insert the level setting button cover (1) in compliance with profile 'D'

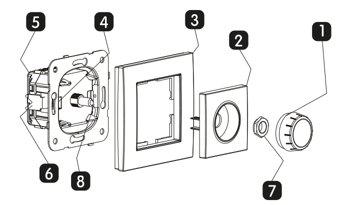

1) Channel Selective Button Cover
2) Cover
3) Frame
4) Claw Screw
5) Base plate
6) Claw
7) Nut
8) Level Setting Shaft

CONNECTION DIAGRAM

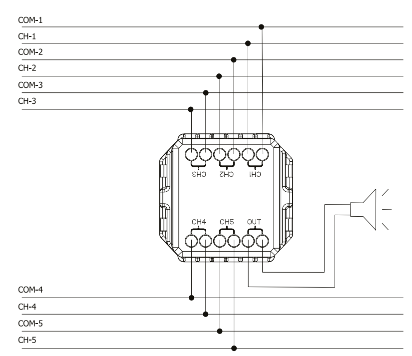

Channel Selective Switch Wiring Diagram

Figure (1)

TECHNICAL SPECIFICATIONS

Channel Selective Switch
- Directing one of the 5 different voice channels to one outlet.
- 2.5 Wpeak speaker support in 8 Ohm system
- 100 Wpeak speaker support in 100V system
- Compliance with shallow enclosure.

WARRANTY CONDITIONS

• Warranty period starts as of the delivery date of the product and it is 2 years.
• Warranty covers the malfunctions likely to occur due to the manufacturing defects of the product and within the warranty period.
• The product including all of its parts is under waranty as a whole. If the product turns out to be defective, the consumer can use one of the following rights stipulated in Article 11 of Consumer Protection Law no. 6502;
a- Withdrawal from the contract b- Demanding discount from sales fee
c- Demanding free repair, d- Demanding the replacement of the sold one with a fungible one free from defects.
• In case the consumer chooses the right of free repair among those rights; the dealer is obliged to repair the product or have the product repaired without claiming any fee under the name of replaced part fee, labor cost or for any other reasons. The consumer can also use the right of free repair against the manufacturer or exporter. The dealer, manufacturer and exporter are jointly and severally liable for the usage of this right by the consumer.
• In case the consumer uses the right of free repair and if the product
- fails within the warranty period again and
- the maximum period required for the repair is exceeded and
- Authorized service station, dealer, manufacturer or exporter state that it's not possible to repair the product in a report, the consumer can demand the return of the product fee,
fee discount at the ratio of the defect or the replacement with the one free of defects, if possible, from the dealer. The dealer can not reject the demand of the consumer. In case this demand is not met, the dealer, manufacturer and exporter shall jointly and severally be held responsible.
• The repair period of the product can not exceed 20 business days. This period starts on the notification of the failure on the product to the authorized service station or the dealer within the warranty period and from the date of delivery of the product to the authorized service station out of warranty period. In case of not eliminating the product malfunction within 10 business days, manufacturer or importer is obliged to dedicate another product with similar characteristics to the use of the consumer until the completion of the product repair. In case the product fails within the warranty period, elapsed time is added to the warranty period.
• Usage of the product contrary to the rules stipulated in user's manual, operating out of determined voltage, current and environmental conditions, damage on the cable connection due to the user's fault and failure of the product due to the facts arising from the fire, flood, earthquake, lightning and similar disasters are not under warranty.
• The consumer can apply to the arbitration committee for consumers or the consumer court where the consumer operations are made or in the residential area for the disputes to be occurred regarding the usage of the rights arising from the warranty.
• In case the dealer doesn't provide this certificate of warranty, the consumer can apply to the General Directorate of Consumer Protection and Market Surveillance of Ministry of Customs and Trade"

WARNING

• Ensure that the power is cut off before the assembly of the products .
• Connection and assembly of the electrical devices should be carried out only by the technical personnel having certificate of competency.
• No responsibility is assumed for the entire of the malfunction, accident and loss arising from the assembly or interference of the persons not having the competency certificate.
• Use dry or slightly damp cloth to clean the buttons, cover and frame of the product. Never use alcohol, cologne, detergent or other similar chemicals for cleaning. Do not perform wet cleaning do not contact the product with water when the product is energized.
• In case the surface to which the product is connected is dyed, store the product by removing its cover and the frames.
• Keep the product away from the damp or wet environment during the transportation and shipping.
• It is intended for indoor use only .

Panasonic and Environment

As Panasonic, we are aware of the contribution of a balanced relation established between human and nature to the sustainable life. Thanks to our continuous innovation and R&D studies, we prefer materials and technologies that are not affecting the environment in a negative way during the production and usage of the products starting from the designing phase. We take necessary measures to use energy and natural sources in a more efficient way.

This symbol indicates separate collection od waste electrical and electronic equipment.

Panasonic Customer Relations

Dear Customer,
We believe in providing quality service to your as well as offering quality products. Therefore, you can call 444 8 456 to reach Panasonic customer relations for support regarding the products you purchased.

V:KO by Panasonic

Panasonic Electric Works Elektrik San.ve Tic. A.Ş.
Abdurrahmangazi Mah. Ebubekir Cad. No: 44
34887 Sancaktepe / İstanbul / Turkey
T: 0(216) 564 55 55 F: 0(216) 564 55 44

HOTLINE
444 8456
ewtr.panasonic.com
info@tr.panasonic.com

V:KO by Panasonic

Kanalwahl-Schalter Bedienungsanleitung

MONTAGEART

1- Tastendeckel Kanalwahl (1) herausziehen.
2- Mutter (7) lösen und entfernen.
3- Deckel (2) und Rahmen (3) herausnehmen.
4- Verdrahtung der Unterlage des Kanalwahlschalters (5) gemäß Anschlussplan in Abb. (1) durchführen.
5- Unterlage (5) der Kanalwahl in die Wandaufnahme einsetzen und Hakenschrauben (4) mit geeignetem Schraubendreher festschrauben.
6- Deckel (2) in den Rahmen (3) einschieben.
7- Mutter (7) aufschrauben.
8- Deckel des Level-Reglers (1) passend zu der Richtung des

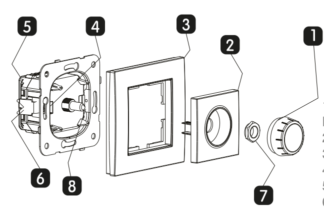

1) Tastendeckel Kanalwahl
2) Deckel
3) Rahmen
4) Hakenschraube
5) Unterlage
6) Haken
7) Mutter
8) Welle Level-Regler

ANSCHLUSSPLAN

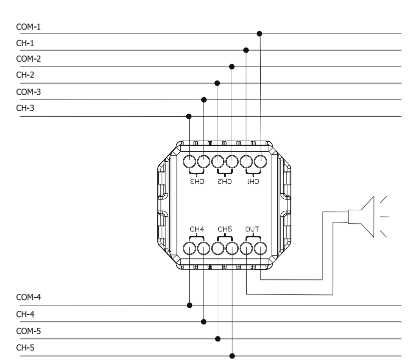

Anschlussplan Kanalwahl-Schalter

Abb. (1)

TECHNISCHE EIGENSCHAFTEN

Kanalwahl-Schalter
- Eine der 5 verschiedenen Audio-Kanäle zu einem einzigen Ausgang leiten.
- Beim 8 Ohm-System 2.5 Wpeak Lautsprecher-Unterstützung
- Beim 100 V-System 100 Wpeak Lautsprecher-Unterstützung
- Für Flachgehäuse geeignet.

GARANTIEBEDINGUNGEN

• Die Garantieleistung beginnt ab dem Lieferdatum und ist für 2 Jahre gültig.
• Die Garantie umfasst die Schäden innerhalb der Garantiedauer, die auf Produktionsfehler zurückzuführen sind.
• Sämtliche Teile dieses Produktes liegen im Garantieumfang. Im Fall, dass das Produkt Mängel vorweist, kann der Verbraucher lt. dem 11 Artikel der Gesetz-Nr. 6502 des Verbraucherschutzgesetzes von folgenden Rechten Gebrauch machen;
a- Den Vertrag auflösen, b- Rabatt auf den Verkaufspreis verlangen,
c- Eine kostenlose Reparatur beantragen, d- Den Austausch mit einem mangelfreien Produkt verlangen,
• Sollte der Verbraucher vom Recht der kostenlosen Reparatur Gebrauch machen; ist der Händler verpflichtet ohne eine Vergütung für Arbeitskosten, Ersatzteilkosten oder Kosten unter irgendeinem anderen Namen die Reparatur durchzuführen oder durchführen zu lassen. Der Verbraucher kann vom Reparaturrecht gegenüber dem Hersteller oder Importeur machen. Händler, Hersteller und Importeure sind von der Ausübung dieses Rechts gemeinsam verantwortlich.
• Wenn der Verbraucher von seinem Recht auf kostenlose Reparatur Gebrauch macht und das Produkt;
- innerhalb der Garantiedauer nochmals einen Mangel vorweist;
- die Reparatur die maximale Reparaturfrist überschreitet
- Sollte von der autorisierten Servicestelle, dem Händler, dem Hersteller oder Importeur ein Bericht erstellt werden, dass eine Reparatur nicht möglich sei, kann der Verbraucher die Rückerstattung des Produktwerts,
einen Rabatt in Höhe des Mangels oder falls möglich den Umtausch mit einem gleichwertigen Produkt ohne Mängel beantragen. Der Händler darf den Antrag des Verbrauchers nicht abschlagen. Von einer Nichterfüllung dieser Forderung haften der Händler, Hersteller und Importeur gesamtschuldnerisch.
•Die Reparatur des Guts darf 20 Werkstage nicht überschreiten. Diese Dauer beginnt innerhalb der Garantiefrist ab Eingang der Mitteilung bei der autorisierten Servicestelle oder beim Händler, nach der Garantiefrist ab dem Eingang des Produkts bei der autorisierten Servicestelle oder beim Händler. Sollte der Mangel der Ware nicht innerhalb 10 Werkstagen behoben werden, wird der Hersteller oder Importeuer bis zur Behebung des Mangels dem Verbraucher ein Produkt mit ähnlichen Eigenschaften zur Verfügung stellen. Sollte das Produkt innerhalb der Garantiefrist Mängel vorweisen wird die Reparaturdauer der Garantiefrist zugefügt.
• Sollte ein Mängel des Produkts aufgrund einer Missachtung der Bedienungsanleitung, der angegebenen Spannung, Strom und Umgebungsbedingungen durch den Verbraucher auftreten und bei Mängel aufgrund von Feuer, Überschwemmung, Blitzschlag u. Ä. Katastropen liegt dies nicht im Umfang der Garantieleistung.
• Der Verbraucher kann bei Unstimmigkeiten im Zusammenhang der Nutzung von seinem Garantierecht bei der Verbraucherschiedsstelle oder Verbraucherschiedsgericht in seinem Wohnort aufsuchen.
• Sollte der Händler den Garantieschein nicht aushändigen kann der Verbraucher sich beim Zoll- und Handelsministerium, die Generaldirektion für Verbraucherschutz und Marktüberwachung melden.

WARNUNG

• Vor der Montage stellen Sie bitte sicher, dass das Gerät ausgesteckt ist.
• Die Anschlüsse und Montagen von elektrischen Geräten dürfen nur von Personal mit Eignungszertifikat durchgeführt werden.
• Für Mängel, Unfälle und Verluste, die Montagen und Eingriffen von Personen, die nicht im Besitz eines Fähigkeitszeugnisses sind, auftreten wird keinerlei Verantwortung übernommen.
• Die Reinigung des Produkts wie Drehknopf, Abdeckung und Rahmen mit einem trockenen oder leicht befeuchteten Tuch durchführen. Auf keinen Fall Alkohol, alkoholhaltige Flüssigkeiten u. Ä. Chemikalien verwenden. Während das Produkt am Strom angeschlossen ist, nicht mit einem feuchten Tuch reinigen und die Berührung mit Wasser vermeiden.
• Sollte die Oberfläche, an die das Produkt angeschlossen ist gestrichen werden, bewahren Sie das Produkt zusammen mit Deckel und Rahmen auf.
• Beim Tragen und während des Transports halten Sie das Produkt von feuchten und nassen Umgebungen fern.
• Nur für den Gebrauch im Innenbereich.

Panasonic und Umwelt

Als Panasonic, sind wir uns der Notwendigkeit eines ausgewogenen Verhältnisses zwischen Mensch und Natur für nachhaltiges Leben, bewusst. Wir bevorzugen aufgrund unserer ständigen Innovation und F&E Studien, begonnen bei der Gestaltung bis zur Herstellung und Anwendung, Materialien und Technologien die die Umwelt nicht negativ beeinträchtigen einzusetzen. Wir treffen sämtliche Maßnahmen um die Energie- und Naturquellen so effizient wie möglich zu nutzen.

Dit symbool geeft aparte afvalinzameling van elektrische en elektronische apparatuur aan.

Panasonic Kundenbetreuung

Sehr Geehrter Kunde,
Wir sind davon überzeugt, dass eine qualitativ hochwertige Service genauso wichtig wie qualitativ hochwertiger Produkte ist. Wenn Sie Hilfe bei unseren Produkten benötigen, können Sie sich gerne unter der Telefonnummer 444 8 456 an Panasonic Kundendienst wenden.

V:KO by Panasonic

Panasonic Electric Works Elektrik San.ve Tic. A.Ş.
Abdurrahmangazi Mah. Ebubekir Cad. No: 44
34887 Sancaktepe / İstanbul / Türkei
T: 0(216) 564 55 55 F: 0(216) 564 55 44
HOTLINE
444 8456
ewtr.panasonic.com
info@tr.panasonic.com